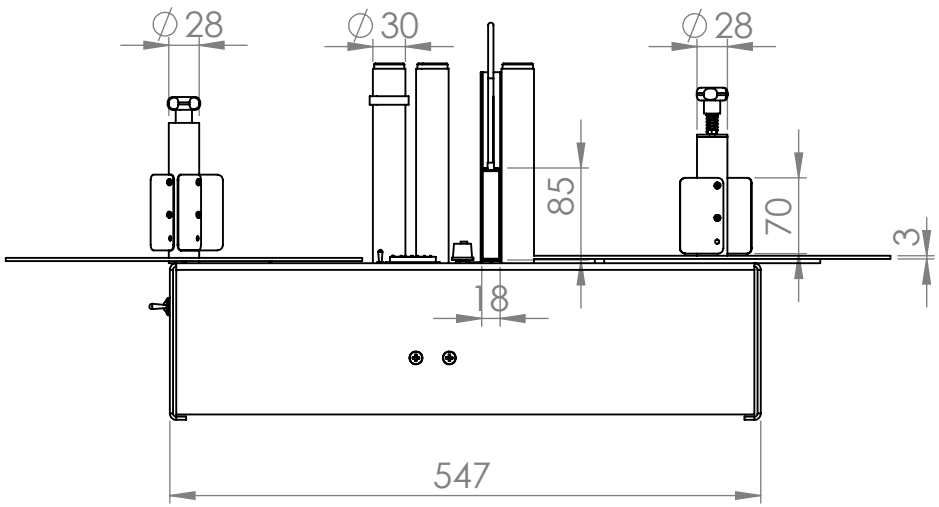

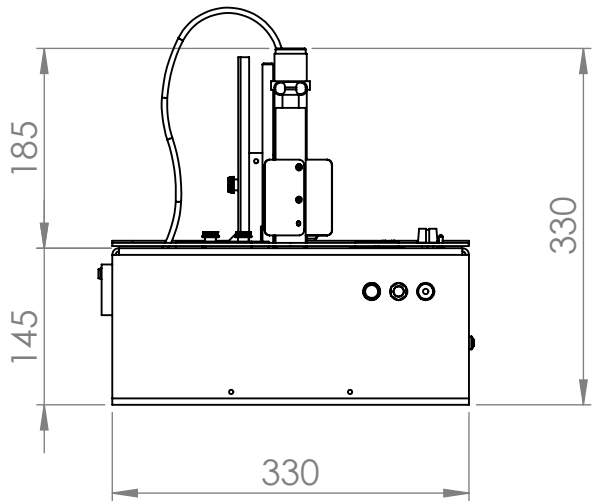

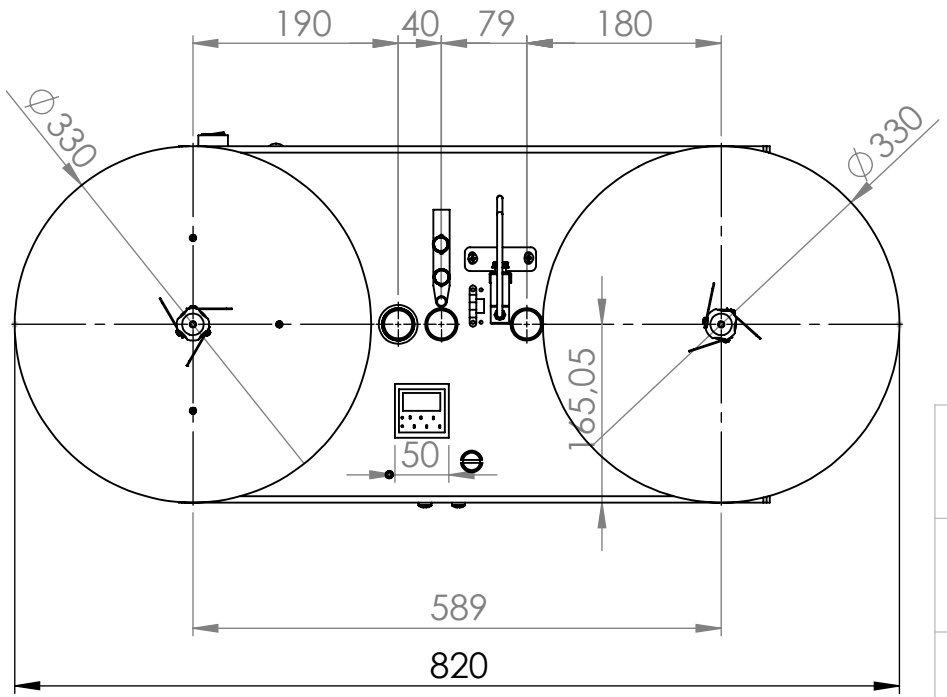

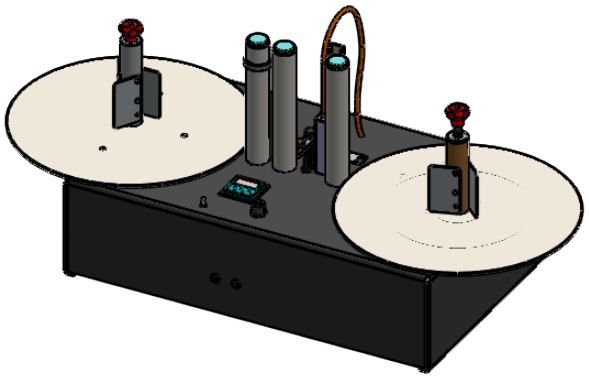

LABELMATE		Date : June 2016
	Description : RRC-330-U-STANDARD	BELARBI
Scale : 1/7	P.N. : LMC003	size : A4