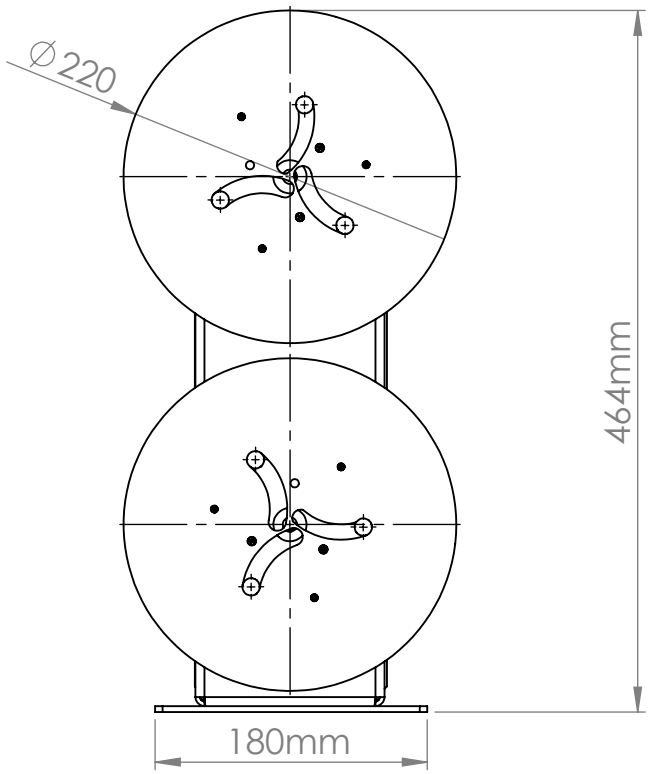

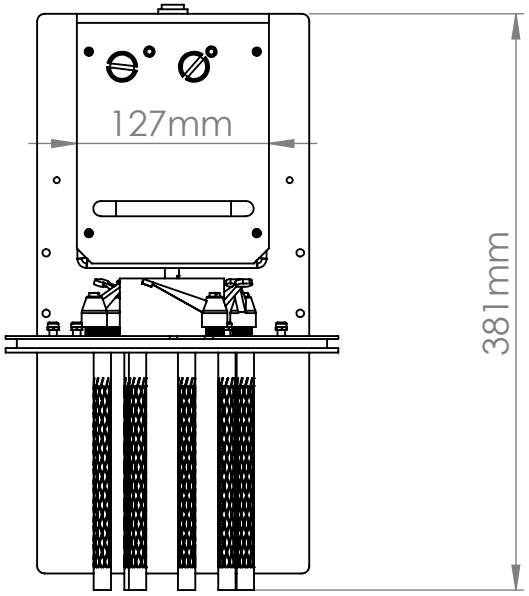

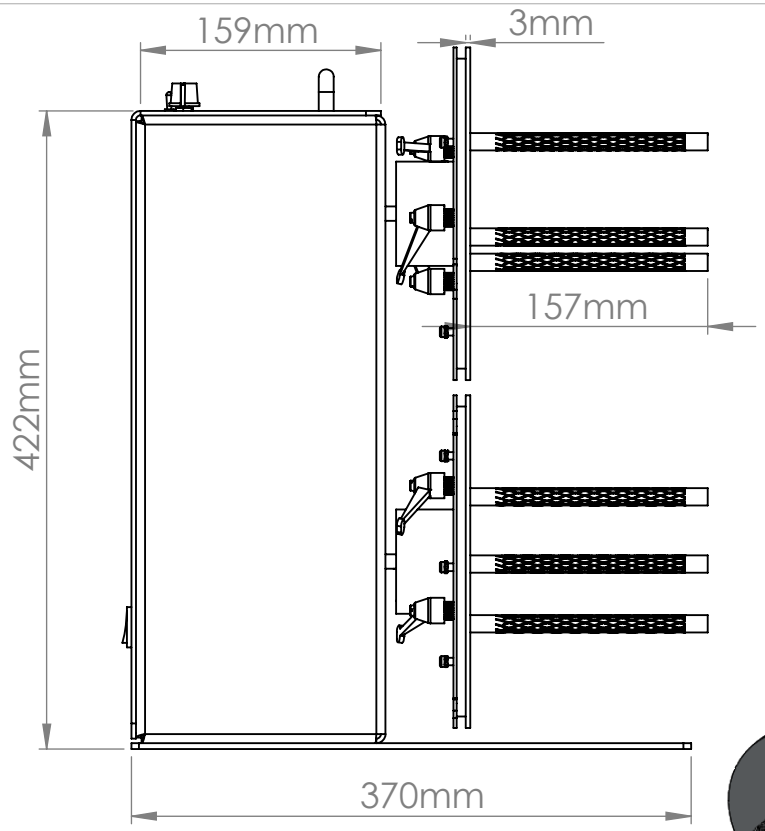

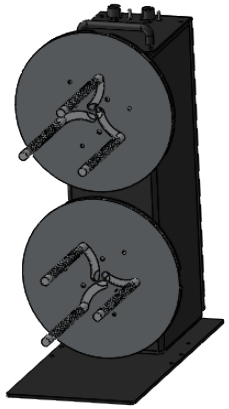

LABELMATE		Date : June 2016
	Description : TWIN-CAT-2-ACH	BELARBI
Scale : 1/5	P.N. : LMR016/LMX463	size : A4